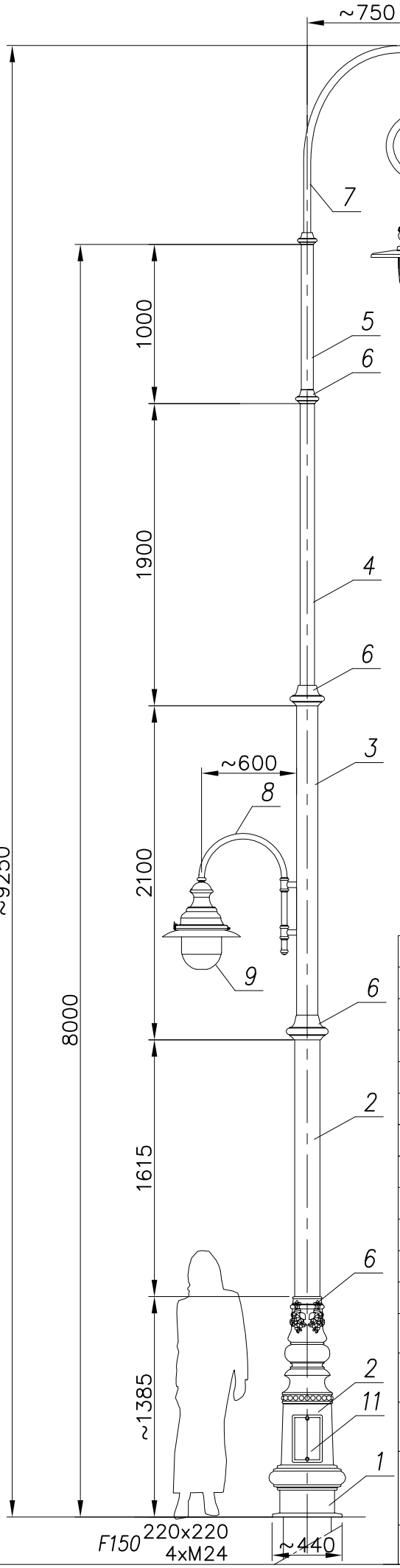

MALOWANIE:

PAINTING

POWŁOKA ANTYKOROZYJNA (ANTICORROSIVE PAINT)
KOLOR (COLOUR) RAL 7021

FUNDAMENT:

FOUNDATION F150
FUNDAMENT NIE WCHODZI W SKŁAD ZESTAWU
FOUNDATION IS NOT INCLUDED INTO THE SET.

nazwa/name	wartość value
strefa obciążenia wiatrem wind zone	I
wsp.dynamiczny dynamic rate	1.2
kategoria terenu terrain category	II
klasa obciążenia load class	B
cześciowy wsp. dla obc. wiatrem partial rate for wind load	1,2
cześciowy wsp. dla obc. stałego partial rate for fixed load	1,2
obliczeniowa prędkość wiatru wind speed	22 [m/s]

ACCORDING TO: PN-EN 40-3-1, PN-EN 40-3-3

Nr	Nazwa elementu/Element		Materiał/material	ilość quantity	uwagi notes
12	Przewód/Cable YDY 3x1,5mm^2		–	–	
11	Tabliczka przyłączeniowa / Fuse box		–	1	
10	Oprawa/Luminary 06 ANDROMEDA		poliwęglan/aluminium policarbonate/aluminium	1	
9	Oprawa/Luminary 04 ARIES		poliwęglan/aluminium policarbonate/aluminium	1	
8	Ramię/Arm R14		aluminium	1	
7	Ramię/Arm R40		aluminium	1	
6	POLE/SŁUP LT	Ozdoby/ Decorations	odlew aluminiowy (AK9) aluminium cast (AK9)	3	
5		Rura stalowa/Steel pipe ø76	stal/steel (S235)	1	
4		Rura stalowa/Steel pipe ø89	stal/steel (S235)	1	
3		Rura stalowa/Steel pipe ø127	stal/steel (S235)	1	
2		Rura stalowa/Steel pipe ø159	stal/steel (S235)	1	
1		Baza słupa/ Pole base LT	odlew aluminiowy (AK9) aluminium cast (AK9)	1	

Opracował Drawn by	Nazwisko/Name	Data/Date
	M.C.	12.03.2025

Producent

FIRMA PRODUKCYJNO-HANDLOWA
ART-METAL Sp. J.
ul.Jabłoniowa 124, 83-331 Łapino Kartuskie
tel.(+48) 58 681 80 78
www.art-metal.pl

produkt/product

hc=9250

LT/1xR40/1x06+1xR14/1x04

LT/06/2

STANDARD

skala/scale	arkusz/sheet	
1:35	A4	tolerancja/tolerance: +/- 20mm