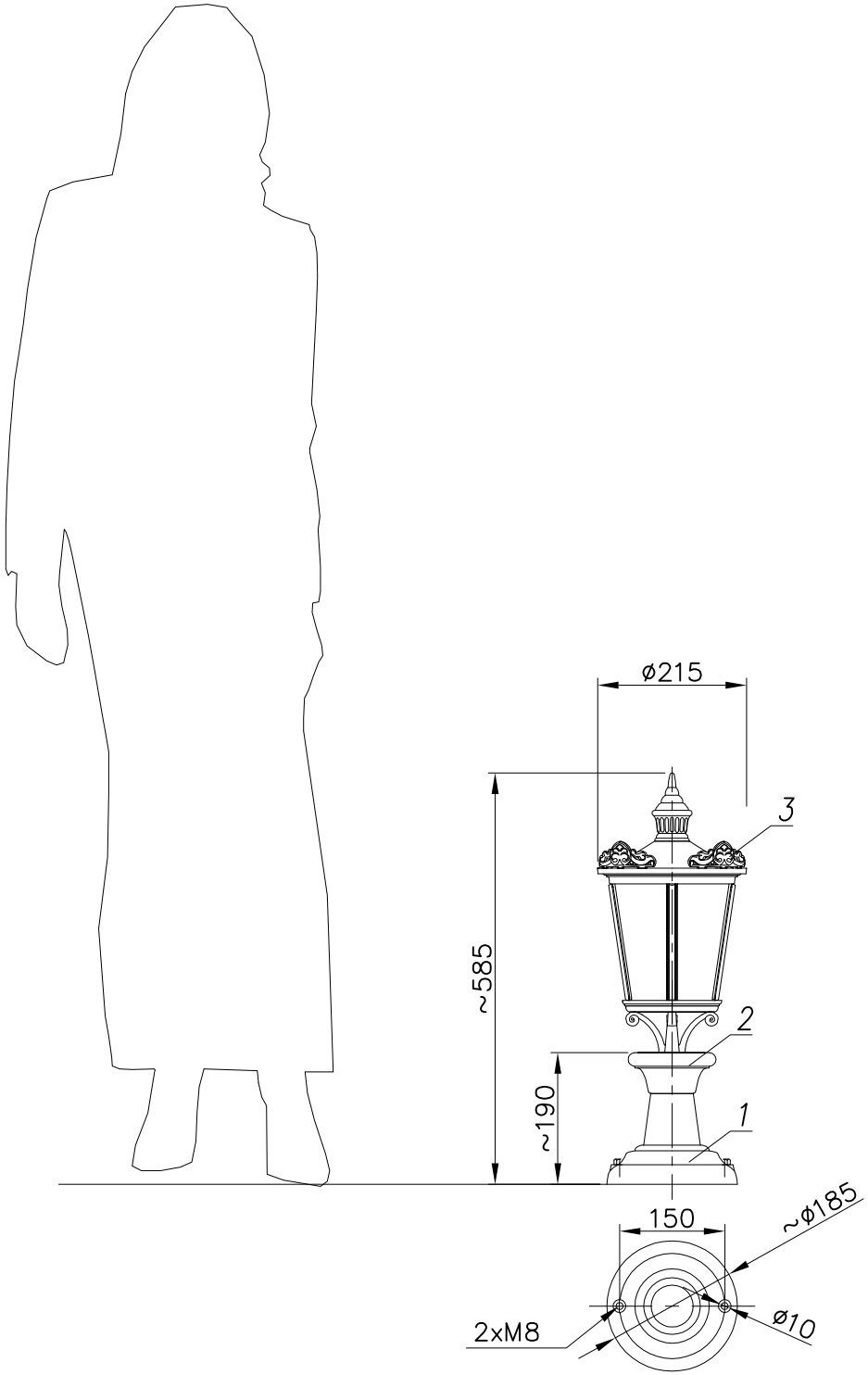

MALOWANIE:

PAINTING

POWLOKA ANTYKOROZYJNA (ANTICORROSIVE PAINT)
KOLOR (COLOUR) RAL7021

nr	nazwa	rysunek	material	ilość	jedn.	całk.	uwagi
					waga		
4	Przewód/Cable YDY 3x1,5mm^2	–	–	1	–	–	
3	Oprawa/ Luminary G05 Mini Mars	–	polycarbonate/al. poliwęglan/al.	1	–	–	
2	Maskownik/Masking frame	–	aluminium	1	–	–	
1	Maskownica/ Masking frame	–	aluminium	1	–	–	

zmiana 0

dimensional tolerance: +/– 20mm

	nazwisko	data	podpis
projektował:	*G.D.*		
opracował:	*M.S.*	*17.01.2018*	
zatwierdził:			

nazwa zakładu
FIRMA PRODUKCYJNO–HANDLOWA
"ART–METAL" Sp.J.
art metal
ul.Jabłoniowa 124, 83–331 Łapino Kartuskie
tel.(+48 58) 681 80 78
http://www.art–metal.pl

nazwa

hc=585

AM11 (SM/1xG05)

skala	arkusz	numer rysunku	nr.arkusza
1:10	210x297	*SM/1xG05*	1/1