WIDOK OGÓLNY

1:15

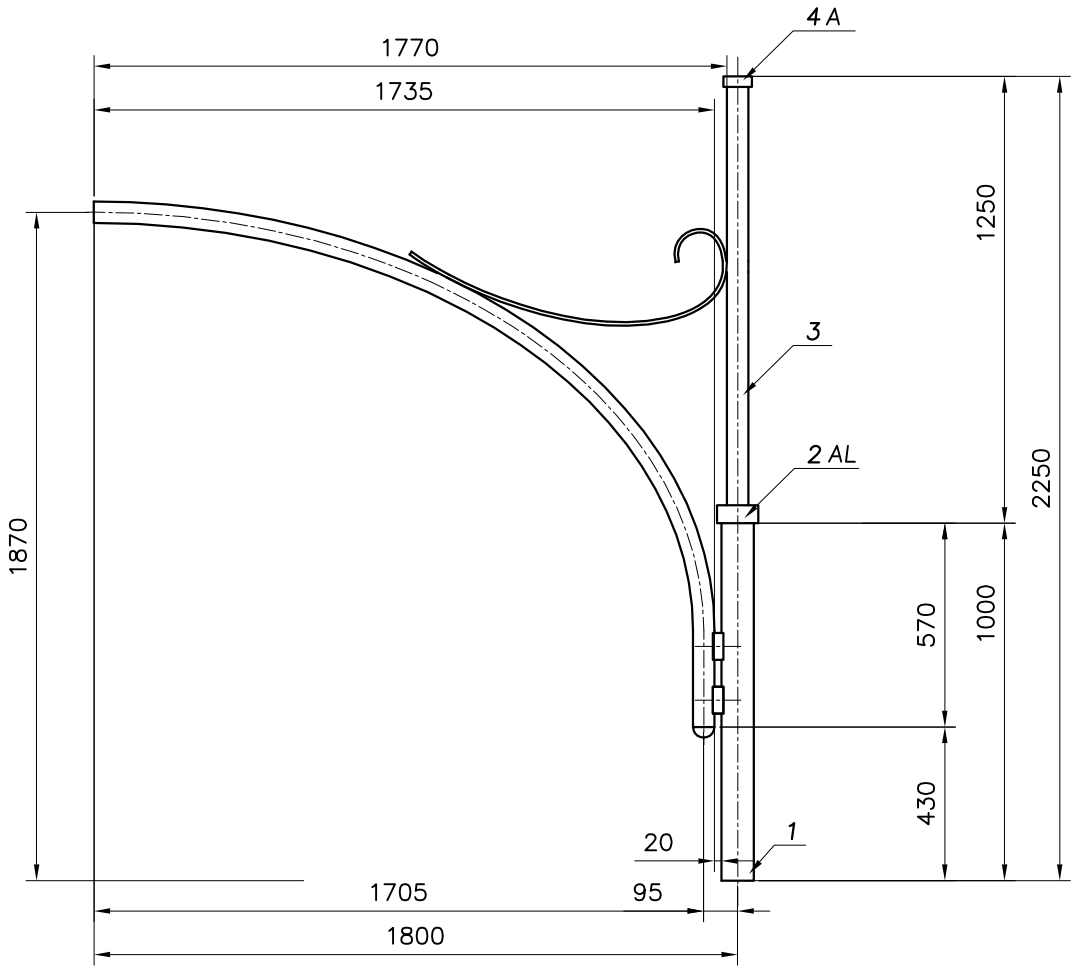

R115

1:30

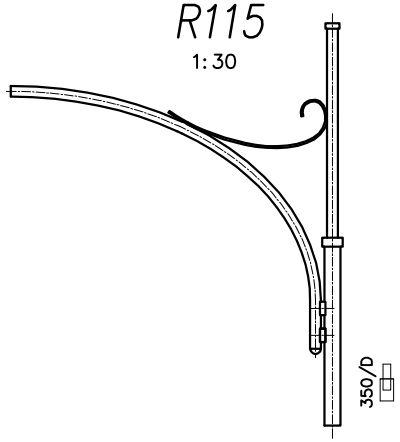

	R115
POLE NAWIEWU [m^2]	0,34
OBJĘTOŚĆ [m^3]	0,62
MASA [kg]	27,9

nr	nazwa/name	rys./norma	material	ilość quantity	jed. miar.	jedn. waga [kg]	całk. waga [kg]	uwagi notes
7	Płaskownik stalowy 25x5 Steel flat 25x5	PN–72 / H–93202	stal/steel	1,27	mb	0,98	1,24	
6	Rura stalowa ø76.1x3.2 Steel pipe ø76.1x3.2	PN–EN 10219	S235	0,1	mb	5,75	0,60	
5	Rura stalowa ø60x3.2 Steel pipe ø60x3.2	PN–EN 10219	S235	2,6	mb	4,51	11,7	
WYSIĘGNIK							MASA: 14,44 kg	
4	Odlew aluminiowy – zwieńczenie Aluminium cast – finial	EN 573–3	AK 9	1	szt	0,50	0,50	
3	Rura stalowa ø60.1x3.2 Steel pipe ø60.1x3.2	PN–EN 10219	S235	1,25	mb	4,51	5,64	
2	Odlew aluminiowy – redukcja Aluminium cast – reduction	EN 573–3	AK 9	1	szt	0,50	0,50	
1	Rura stalowa ø88.9x3.2 Steel pipe ø88.9x3.2	PN–EN 10219	S235	1,0	mb	6,76	6,76	
TRZON							MASA: 13,4 kg	

Tolerancja wymiarów: +/– 20mm

zmiana 2	nazwisko	data	podpis
projektował:	Art Metal		
rysował:	M.S.	08.08.2007	
zatwierdził:			

FIRMA PRODUKCYJNO–HANDLOWA
"ART–METAL" Sp.J.
art metal
Łapino Kartuskie 34 83–331 Przyjaźń

nazwa rysunku

R115–WYMIARY GŁÓWNE

skala	wymiary	numer rysunku	ark./il.ark
1:15 1:30	297x420	R–115	1/1

UWAGI:

1. Wszystkie spoiny wykonać ⊿3.